SIEMENS

Fiche technique 5SL6416-7

Disjoncteur modulaire 400V 6kA, 4 pôles, C, 16A

Version	
Nom de marque produit	SENTRON
Désignation du produit	Disjoncteurs modulaires
Version du produit	Disjoncteurs modulaires 5SL

Caractéristiques techniques générales	
Nombre de pôles	4
Nombre de pôles / Remarque	4P
Classe de caractéristique de déclenchement	C
disjoncteur / Type de base	5SL6
Durée de vie mécanique (cycles de manœuvre) / typique	10 000
Catégorie de surtension	3

Tension	
Type de tension	AC
Tension d'isolement • en mode multiphasé / pour CA / Valeur assignée	440 V

Tension d'alimentation

Sous réserve de modifications
© Copyright Siemens

Tension d'alimentation / pour CA / Valeur assignée	400 V
Fréquence de la tension d'alimentation / Valeur assignée	50 Hz

Classe de protection	
Indice de protection IP	IP20, avec conducteurs raccordés
Classe de limitation d'énergie	3

Capacité de commutation	
Pouvoir de coupure courant	
• selon EN 60898 / Valeur assignée	6 kA
• selon CEI 60947-2 / Valeur assignée	6 kA

Dissipation	
Puissance dissipée [W] / pour la valeur assignée du courant / pour CA / à chaud / par pôle	1,8 W

Électricité	
courant assigné In / CEI, DIN/VDE / à 40 Cel	15,22659 A
Courant / pour CA / Valeur assignée	16 A

Circuit principal	
Tension d'emploi	
• min.	24 V
• pour CC / Valeur assignée / max.	60 V
• en mode multiphasé / pour CA / max.	440 V
Applications	Résidentiel / Infrastructures

Détails sur le produit	
Équipement du produit / Protection contre les contacts directs	Oui
Caractéristique produit	
• sans halogènes	Oui
• plombable	Oui
• sans silicone	Oui
Extension produit / noyable / Équipements supplémentaires	Oui

Fonction du produit	
Fonction produit / neutre commutant	Non

Nombre	
Nombre de cycles de test / pour essais climatiques / selon CEI 60068-2-30	6

Liens	
Section de câble raccordable / multibrin	
• min.	0,75 mm²
• max.	25 mm²

© Copyright Siemens

Section de câble raccordable	
• âme massive	
— min.	0,75 mm²
— max.	25 mm²
• âme souple / avec embouts	
— min.	0,75 mm²
— max.	25 mm²
Couple de serrage / pour raccordement par vis	
• min.	2,5 N·m
• max.	3 N·m

Conception mécanique

Hauteur	90 mm
Largeur	72 mm
Profondeur	76 mm
Position de montage	au choix
Profondeur	70 mm
Nombre d'unités modulaires de largeur	4
Poids net	460 g

Conditions environnementales

Degré de pollution	2
Influence de la température ambiante	temporairement +55°C, humidité relative max. 95 %
Température ambiante	
• min.	-25 °C
• max.	45 °C
• à l'entreposage / min.	-40 °C
• à l'entreposage / max.	75 °C

Certificats

• Désignation du matériel / selon EN 61346-2	F
• Codage d'identification des matériels électriques / selon IEC 81346-2:2009	Contrôleur

General Product Approval	Declaration of Conformity	Test Certificates
CEBEC VDE	EG-Konf.	Miscellaneous

Autres informations

Information- and Downloadcenter (Catalogues, Brochures,…)
http://www.siemens.com/lowvoltage/catalogs

Industry Mall (système de commande en ligne)
https://mall.industry.siemens.com/mall/fr/fr/Catalog/product?mlfb=5SL6416-7

© Copyright Siemens

Service&Support (manuels, certificats, caractéristiques, questions fréquentes FAQ, etc.)
https://support.industry.siemens.com/cs/ww/fr/ps/5SL6416-7

Banque de données images (photos des produits, schémas cotés 2D, modèles 3D, schémas des connexions, …)
http://www.automation.siemens.com/bilddb/cax_en.aspx?mlfb=5SL6416-7

CAx-Online-Generator
http://www.siemens.com/cax

Tender specifications
http://www.siemens.com/specifications

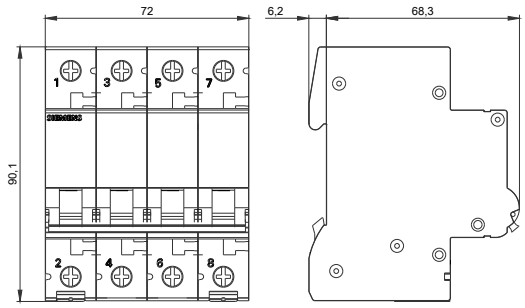

© Copyright Siemens

Sous réserve de modifications
© Copyright Siemens